ՃԱԿԱՏԻ ԴՐՎԱԳ

ԳՈՅՈՒԹՅՈՒՆ ՈՒՆԵՑՈՂ
ՃԱԿՏՈՆԻ ՎԵՐԱԿԱՆԳՆՈՒՄ

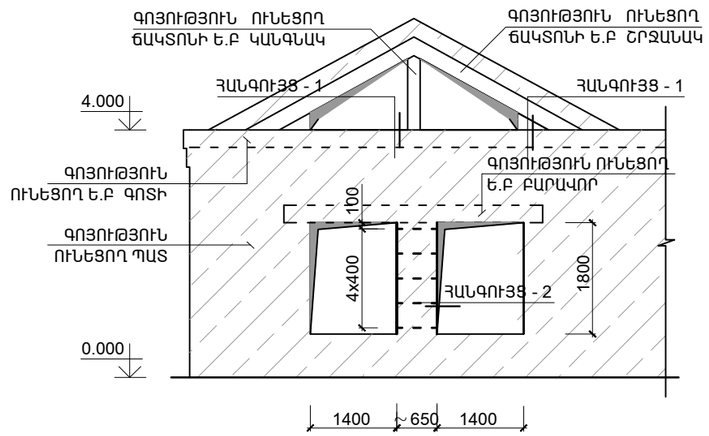

ՀԱՆԳՈՒՅՑ - 1

ԳՈՅՈՒԹՅՈՒՆ ՈՒՆԵՑՈՂ ՃԱԿՏՈՆԻ Ե.Բ
ՇՐՋԱՆԱԿԻ ԿԱՄ ԿԱՆԳՆԱԿԻ ՎԵՐԱԿԱՆԳՆՈՒՄ

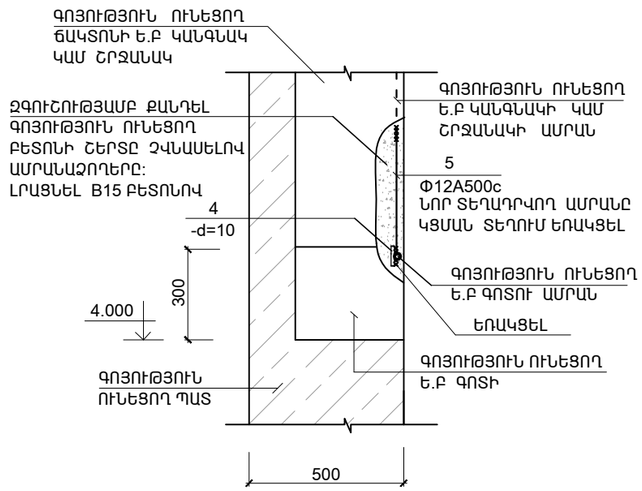

ԿՏՐՎԱԾՔ 1 - 1

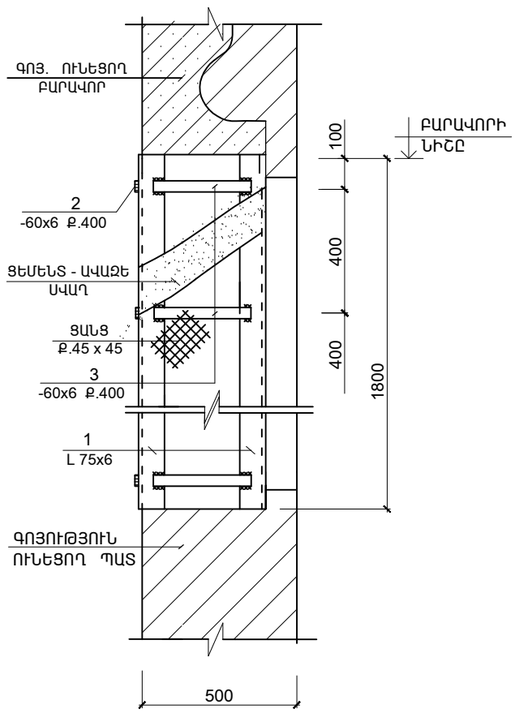

ՀԱՆԳՈՒՅՑ - 2

ԳՈՅՈՒԹՅՈՒՆ ՈՒՆԵՑՈՂ ՄԻՋՆԱՊԱՏԻ
ՈՒԺԵՂԱՑՈՒՄ ՄԵՏԱՂԱԿԱՆ ԳՈՏԵԿԱՊՈՎ

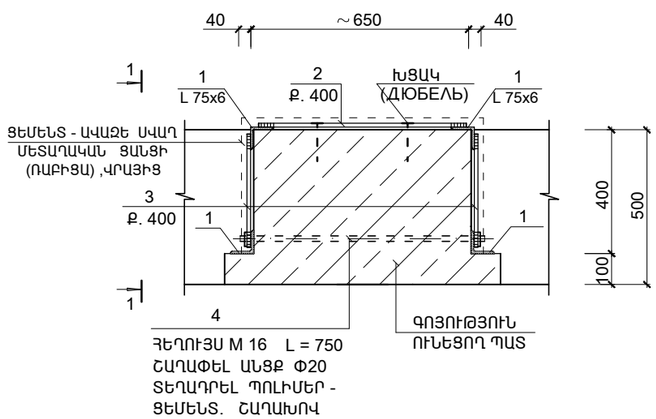

ԱՄՐԱՆՆԵՐԻ ՄԱՍՆԱԳԻՐ ՄԵԿ ԿՈՆՍՏՐՈՒԿՏԻՎ ԷԼ-ՏԻ ՀԱՄԱՐ

ԴԻՐՔ	ՆՇԱՆԱԿՈՒՄԸ	ԱՆՎԱՆՈՒՄԸ		ՔԱՆ.	ՔԱՇԸ ՄԻԱՎՈՐԻ ԿԳ.	ԾԱՆՈԹ. ԸՆԴ. ԿԳ.
	ՄԻԱՁՈՒՅԼ Ե.Բ ԷԼ - ԵՐ					
		ՀԱՆԳՈՒՅՑ - 1	(21 ՀԱՏ)			
4	ГОСТ 19903-76	-10x150	L = 400	1	4.7	4.7
5	ГОСТ Р 52544 - 2006	Φ12 A500C	L =~ 600	2	0.54	1.1
					ԸՆԴ.	5.8
	ՆՅՈՒԹԸ՝	ԲԵՏՈՆ B15				0.04 (Մ³)
	ՄԵՏԱՂԱԿԱՆ ԷԼԵՄԵՆՏՆԵՐ					
		ՀԱՆԳՈՒՅՑ - 2	(7 ՀԱՏ)			
1	ГОСТ 8509 - 86	L 75x6	L = 1800	4	12.4	49.6
2	ГОСТ 19903-76	-6x100	L = 650	5	3.0	15.0
3	ГОСТ 19903-76	-6x100	L = 350	10	1.65	16.5
4		ՀԵՂՈՒՅՍ M 16	L = 750	5	1.2	6.0
				ԸՆԴ.		87.1
	ՆՅՈՒԹԸ՝	ՑԵՄԵՆՏ - ԱՎԱԶԵ ՍՎԱՂ ՄԵՏԱՂԱԿԱՆ ՑԱՆՑԻ (ՌԱԲԻՑԱ) ,ՎՐԱՅԻՑ				2.7 (Մ²)

ԾՐԱԳՐԻ ԱՌԱՋԱԴՐԱՆՔ՝ TGQ-02			ԼԻՃՔԻ ՀԱՄԱՅՆՔԻ ԿԵՆՏՐՈՆԻ ՎԵՐԱԿԱՌՈՒՑՈՒՄ ՄԱՆԿԱՊԱՐՏԵԶԻ ՏԵՂԱԿԱՅՈՒՄՈՎ
			ԿՈՆՍՏՐՈՒԿՏՈՐԱԿԱՆ ՄԱՍ
ՆԱԽԱԳԾ.	ԱՂԱՋԱՆՅԱՆ Լ.		ԳՈՅՈՒԹՅՈՒՆ ՈՒՆԵՑՈՂ ՃԱԿՏՈՆԻ ՎԵՐԱԿԱՆԳՆՈՒՄ
ՊԱՇՏՈՆ	ԱԶԳԱՆՈՒՆ	ՍՏՈՐԱԳՐ.	

ՓՈՒԼ	ԹԵՐԹ	ԹԵՐԹԵՐ
ԱՆ	ԵԿ-9	11

ՌՈՆԴԻՆԵՐԻՆԳ ԷՎՐՈՍ ՍՊԸ
ENGINEERING EVROS LLC